F☆☆☆☆仕様

天板：

脚：

補強桟：

鬼目ナット：

締結ビス：

スプリングワッシャー：

| | | |
|---|---|---|
| 1F | ライブラリー | |
| F-14　テーブル | | 計1ヶ所 |

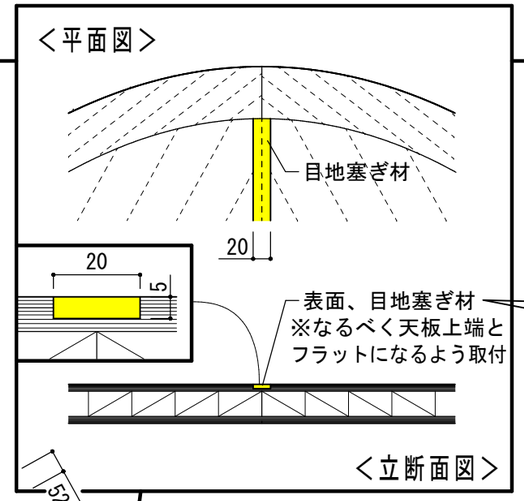


※要確認

目地塞ぎ材は木口と同じムク材としております。
また目地塞ぎ材は表面のみです。
ムク材はホワイトオークです。

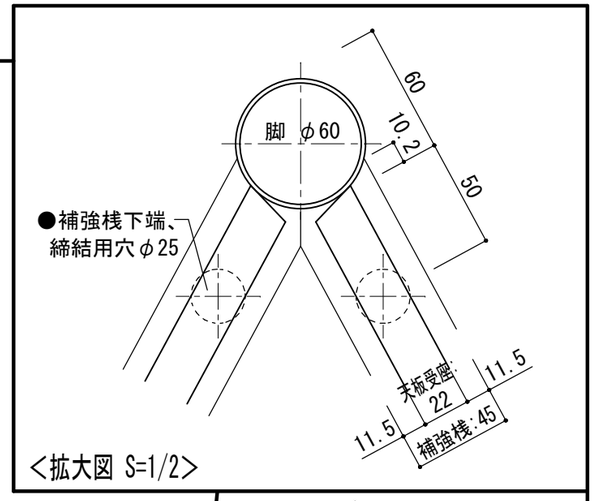


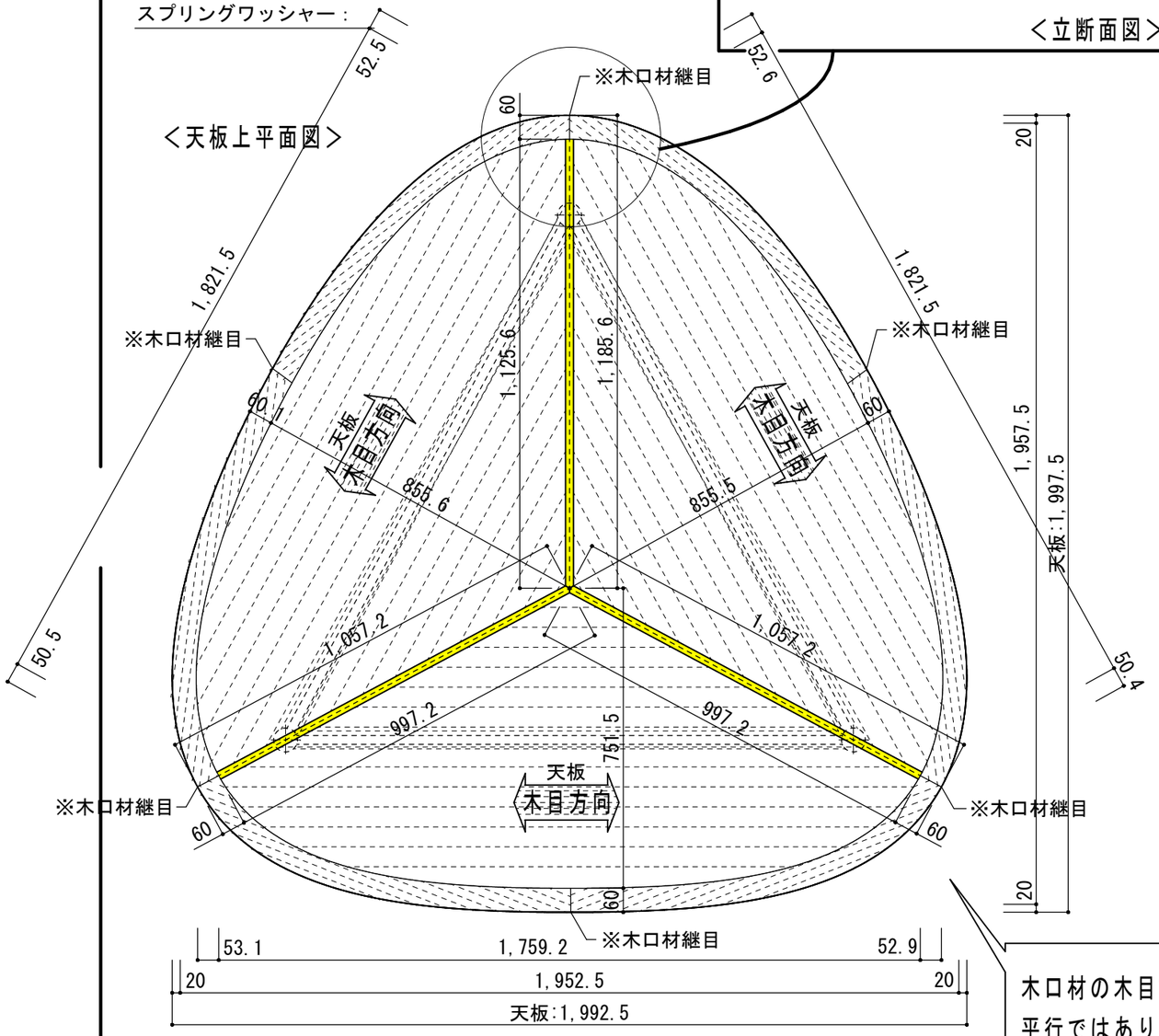


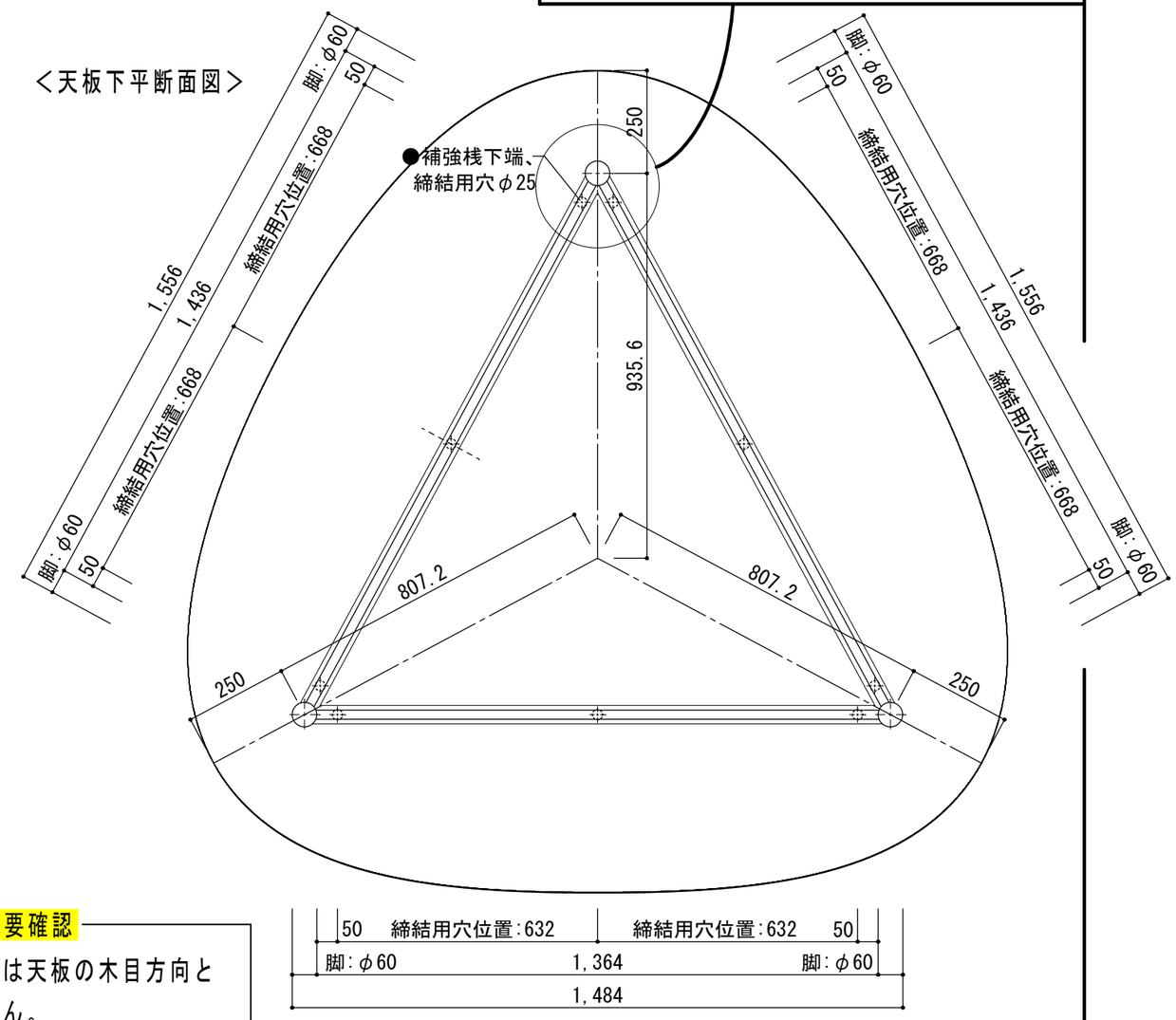


※要確認

木口材の木目方向は天板の木目方向と
平行ではありません。
木口材の継目の木目は通りません。

某学生寮